SRB

Uputstvo za upotrebu

Nazidna PTC grejalica

FKF2021GL

PROSTO

Pre prve upotrebe proizvoda obavezno pročitajte ovo uputstvo za upotrebu i sačuvajte ga. Ovaj uređaj nije namenjen za korišćenje od strane dece kao i osoba sa smanjenim psihofizičkim sposobnostima, ili sa nedostatkom iskustva u upotrebi električnih uređaja bez nadzora osobe koja se brine za njihovu bezbednost. Posebno obratiti pažnju da se mala deca ne igraju sa ovim uređajem. Ovaj uređaj je dozvoljeno koristiti samo u normalnim uslovima rada i on mora biti montiran pravilno. Pre upotrebe ovog proizvoda osoba mora biti upućena u bezbedno rukovanje i svesna svih opasnosti pri radu.

NAPOMENA: neki delovi ovog uređaja mogu biti vreli i mogu da izazovu opekotine. Pri radu treba obratiti veću pažnju u slučaju da su prisutna deca i nemoćne osobe.

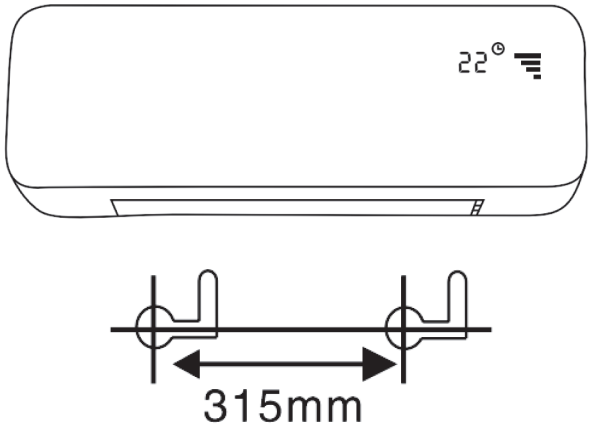

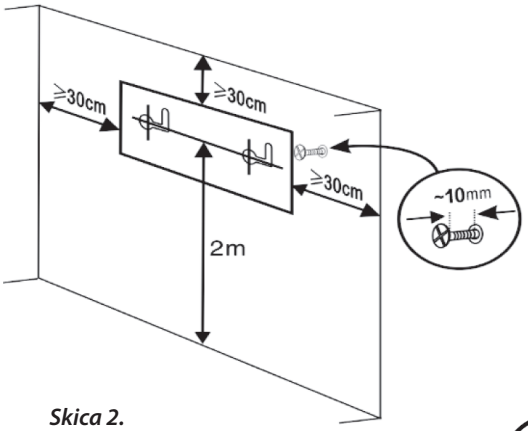

Skica 2.

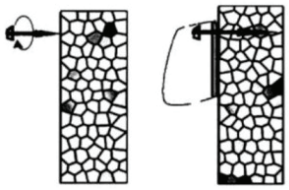

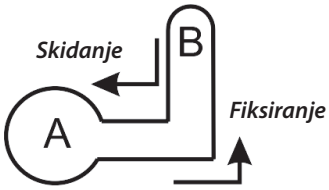

Montaža na zid i puštanje u rad

1. Pažljivo odstranite ambalažu da ne bi oštetili uređaj ili priključni kabel. Oštećeni uređaj je zabranjeno koristiti!
2. Upotrebljivo isključivo u suvim zatvorenim prostorijama!
3. Za neprestani bezbedan rad uređaju treba obezbediti neprestani dovod i odvod vazduha. Prilikom odabira mesta za montažu držite se opisa na skici 2., uređaj je zabranjeno montirati ispod strujne utičnice!
4. Za priložene tiple izbušite dve odgovarajuće rupe u vodoravnoj liniji, razmak između rupa treba da je 315 mm, a visina od poda minimalno 200 cm.
5. Tiple postavite u zid i uvrnite priložene šarafe tako da glava šarafa bude odmaknuta od zida oko 10 mm.
6. Uređaj nakačite na šarafe tako da ga prilikom kačenja pomerite malo levo pa dole. Uverite se da je uređaj stabilno nakačen na šarafe!
7. Uključite priključni kabel uređaja u standardnu uzemljenu zidnu utičnicu!
8. Uključite uređaj sa prekidačem na uređaju.
9. Pazeći na polaritet u daljinski upravljač postavite 1 kom. CR2025 baterije (3V). Ovim je uređaj spreman za rad.

Rad

Prekidačem možete uključiti i isključiti grejalicu.

Sa tasterom „START/STOP" sa strane uređaja možete da uključite i isključite grejanje u punoj snazi.

Sve ostale funkcije su dostupne uz pomoć daljinskog upravljača.

Napomena: Nakon isključenja uređaj će duvati hladan vazduh 30 sekundi pre nego što se isključi

Značenje simbola na displeju:

- Ventilator
- Pola snage
- Puna snaga
- Tajmer funkcija
- Swing* funkcija
- Nedeljni tajmer
- Indikator za režim praćenja podešene temperature (održavanje temperature podešene preko daljinskog. Grejalica ne greje non stop, već greje do podešene temperature).

* - Swing funkcija je funkcija automatskog pomeranja žaluzina

Ukoliko ovaj indikator trepti grejalica je pokrenula režim otvorenog prozora.

ČIŠĆENJE I ODRŽAVANJE

Radi optimalnog rada uređaja u zavisnosti od količine prljavštine, uređaj treba redovno čistiti, najmanje jednom mesečno.

1. Pre čišćenja isključite uređaj na taster. Nakon isključenja ventilator i dalje radi oko 30 sekundi. Dok se grejna površina ne ohladi. Grejalicu nemojte isključivati iz struje dok se sama ne isključi, to može da prouzrokuje kvarove uređaja. Kada se grejalica potpuno isključi možete je izvaditi iz utičnice.
2. Ostavite da se ohladi (min. 30 minuta).
3. Usisivačem i četkom očistite izduvni deo grejalice.
4. Vlažnom krpom očistite spoljašnji deo uređaja, ne koristite agresivna hemijska sredstva! Obratite pažnju da ništa ne ucuri u unutrašnjost uređaja!

OVAJ DALJINSKI UPRAVLJAČ NIJE IGRAČKA, NE DAVATI DECI DA SE IGRAJU SA NJIM!
OVAJ DALJINSKI UPRAVLJAČ SADRŽI DUGMASTU BATERJU. BATERIJU JE ZABRANJENO PROGUTATI, OPASNOST OD HEMIJSKIH OPEKOTINA! U SLUČAJU GUTANJA U ROKU OD 2 SATA DOVODI DO MUČNINE I MOŽE DA IZAZOVE SMRT!! STARE I NOVE BATERIJE DRŽITE VAN DOMAŠAJA DECE AKO SE POKLOPAC BATERIJE NE ZATVARA REDOVNO, NEMOJTE VIŠE KORISTITI PROIZVOD I DRŽITE GA VAN DOMAŠAJA DECE! AKO POMISLITE DA JE JEDNA BATERIJA SLUČAJNO PROGUTANA ILI JE BILO KAKO DOŠLA U UNUTAR TELA ODMAH SE OBRATITE LEKARU!

TEHNIČKE KARAKTERISTIKE

Napajanje: 220-240V~, 50/60Hz, MAX 2000W
Snaga: 1000W / 2000W
Nivo buke: <60dB(A)
Dužina priključnog kabela: 1.5m
Dimenzije: (D)536 x (V)190 x (Š)132 mm
Masa: 2.8 kg

Oznaka: FKF2021GL
Proizvođač: Elementa d.o.o.
Zemlja porekla: Kina
Uvoznik: Elementa d.o.o.
Srbija, Subotica, Jovana Mikića 56
Telefon: 024/686-270
www.elementa.rs

Značenje simbola na daljinskom upravljaču:	
	Uključivanje i isključivanje grejalice. Napomena: Nakon isključenja uređaj će duvati hladan vazduh 30 sekundi pre nego što se isključi.
	Biranje režima konstantnog grejanja: pola snage, pola snage i swing* funkcija, puna snaga, puna snaga i swing* funkcija, ventilator bez grejanja. * - Swing funkcija je funkcija automatskog pomeranja žaluzina
+ − OK	Tasterima "+" i "–" možete birati željenu temperaturu, tasterom "OK" potvrdite podešavanje
	Ovim tasterom možete da izaberete vreme automatskog isključivanja od 1 do 8 sati.
	Uključivanje i isključivanje swing funkcije (funkcija automatskog pomeranja žaluzina)
	Ovim tasterom možete pokrenuti režim praćenja podešene temperature Tasterima "+" i "–" možete birati željenu temperaturu Tasterom "OK" možete potvrditi podešenu temperaturu ili će se ona automatski potvrditi nakon 5 sekundi. Ukoliko je temperatura u sobi niža od podešene za 1–2 °C, grejalica će raditi na pola snage. Ako je temperatura još niža, grejalica će raditi punom snagom.
	Sa ovim tasterom možete uključiti i isključiti detekciju otvorenog prozora Ova funkcija detektuje nagli pad temperature (>8°C) i automatski isključuje grejanje. Nakon 10 minuta započinje proveru temperature svakih 5 minuta. Ako se promena temperature uspori ili temperatura poraste, grejalica će se automatski ponovo uključiti.
24/7	Nakon prvog uključenja potrebno je podesiti tačno vreme kako bi funkcija nedeljnog tajmera ispravno radila. Prvo je potrebno podesiti dan pomoću tastera + i -. Na displeju će se prikazivati brojevi od 1 do 7 (1 - Ponedeljak, 2 - Utorak, …, 7 - Nedelja). Tasterom "OK" potvrdite i pređite na podešavanje sati. Pomoću tastera + i - podesite tačno vreme u rasponu od 0 do 23 sata. Tasterom "OK" potvrdite i pređite na podešavanje minuta. Pomoću tastera + i - podesite tačno vreme u rasponu od 0 do 59 minuta. Tasterom "OK" potvrdite i sačuvajte tačno vreme. Napomena: Ako uređaj igubi struju morate ponovo podesiti tačno vreme. Grejalica ima 5 unapred programiranih programa rasporeda grejanja (P1-P5) i jedan slobodan program (P6) koji možete sami programirati. Program nedeljnog tajmera možete izabrati tasterom 24/7

Unapred programiran raspored:

Program	Ponedeljak	Utorak	Sreda	Četvrtak	Petak	Subota	Nedelja
P1	8:00-17:00	8:00-17:00	8:00-17:00	8:00-17:00	8:00-17:00	8:00-17:00	8:00-17:00
P2	18:00-7:00[a]	18:00-7:00[a]	18:00-7:00[a]	18:00-7:00[a]	18:00-7:00[a]	18:00-7:00[a]	18:00-7:00[a]
P3	8:00-17:00	8:00-17:00	8:00-17:00	8:00-17:00	8:00-17:00	Isključeno	Isključeno
P4	18:00-7:00[a]	18:00-7:00[a]	18:00-7:00[a]	18:00-7:00[a]	18:00-7:00[a]	Isključeno	Isključeno
P5	Isključeno	Isključeno	Isključeno	Isključeno	Isključeno	00:00-23:59	00:00-23:59

Napomena: P2 i P4 Vreme isključenja je sledećeg dana.

Podešavanje prilagođeni programa (P6)

Prvo je potrebno podesiti dan pomoću tastera + i -. Na displeju će se prikazivati brojevi od 1 do 7 (1 - Ponedeljak, 2 - Utorak, …, 7 - Nedelja). Tasterom "OK" potvrdite i pređite na podešavanje vremena uključenja. Pomoću tastera + i - podesite sate (0-23). Tasterom "OK" potvrdite i pređite na podešavanje vremena isključenja. Pomoću tastera + i - podesite sate (0-23). Tasterom "OK" sačuvajte podešavanje za izabrani dan i nastavite sa podešavanjem vremena uključenja i isključenja za ostale dane.

Napomena: Ako podesite vreme uključenja i isključenja na 00, grejalica se tog dana neće automatski uključivati.

Napomena: Ako uređaj igubi struju morate ponovo podesiti prilagođeni program grejanje.

Isključivanje nedeljnog tajmera vrši se pritiskom na taster 7 puta. 24/7

Ili pritiskom tastera 24/7

24/7	Ovim tasterom možete isključiti režim praćenja podešene temperature i nedeljni tajmer. Ako pritisnete ovaj taster tokom grejanja, grejalica će nastaviti sa radom bez obzira na podešenu temperaturu (konstantni režim).
Zaštita od previsoke temperatura u prostoriji	Ukoliko je temperatura u prostoriji veća od 51°C, grejalica će se isključiti.

NAPOMENE:

1. Uverite se da uređaj nije oštećen tokom transporta!
2. Montirajte uređaj na vertikalne površine!
3. Prilikom odabira mesta za montažu, uzmite u obzir materijal zida i njegovu nosivost!
4. Grejalica treba da bude montirana na visinu od najmanje 2 metra iznad poda!
5. Nikad ne postavljajte grejalicu u ćoškove i pridržavajte se minimalnih udaljenosti za montažu prikazanih u skici 1. Uzmite u obzir važeće bezbednosne mere vezane za državu u kojoj se uređaj koristi.
6. Pre prvog uključivanja uređaja uverite se da je bezbedno montiran na zid!
7. Uređaj ne sme biti korišten sa programabilnim tajmerima, vremenskim prekidačima ili samostalnim daljinski upravljanim sistemima koji automatski mogu uključiti uređaj zato što bilo kakvo prekrivanje il nepogodna lokacija mogu prouzrokovati opasnost od požara.
8. Uređaj treba da bude korišten u cilju zagrevanja vazduha, ne za zagrevanje generalno.
9. Strujanje toplog vazduha ne sme biti usmereno direktno ka zavesama ili drugim zapaljivim materijalima!
10. Ne postavljati u blizinu zapaljivih materijala (min. 100 cm)
11. Ne postavljati u okruženja u kojima može doći do pojave zapaljivih isparenja ili eksplozivne prašine 12. Zabranjeno korištenje bez nadzora u prisustvu dece!
13. Samo za unutrašnju upotrebu, u suvim prostorijama. Zaštiti od vlage (npr. kupatila, bazeni)! 14.Zabranjeno je koristiti uređaj pored kada, slivnika, tuševa, bazena i sauna!
15. Zabranjeno je korištenje uređaja u motornim vozilima ili u skučenim (< 5 m2) prostorima kao što su liftovi!
16. Ukoliko ne planirate da koristite uređaj duži vremenski period, isključite ga na prekidač, potom ga isključite iz mrežne utičnice i odložite na hladno suvo mesto!
17. Pre bilo kakvog pomeranja grejalice, obavezno je isključite iz mrežne utičnice!
18. Nije dozvoljeno postavljati grejalicu neposredno ispod mrežne utičnice.
19. Ako je primećena bilo kakva nepravilnost tokom rada (npr. neobičan zvuk ili miris paljevine iz
uređaja) odmah isključite uređaj na prekidač a potom iz utičnice!
20. Vodite računa da strani objekti ili tečnost ne uđu u grejalicu kroz njene otvore!
21. Štititi od prašine, vlage, sunčeve svetlosti i direktnog zagrevanja!
22. Isključite uređaj iz mrežne utičnice pre čišćenja!
23. Nikad ne dodirujte uređaj i napojni kabel mokrim rukama!
24. Priključni kabel mora biti odmotan u potpunosti!
25. Uređaj sme biti priključen isključivo na 230 V~/ 50Hz električnu zidnu utičnicu!
26. Nemojte koristiti produžne kablove ili razdelnike za povezivanje uređaja!
27. Ne sprovodite napojni kabel preko gornjeg dela uređaja ili blizu otvora koji služe za cirkulaciju vazduha!
28. Uređaj montirajte tako da napojni kabel bude lako dostupan prilikom isključivanja iz utičnice!
29. Uređaj je namenjen za kućnu upotrebu! Nije dozvoljena industrijska upotreba!
30. Zamenu baterije treba da radi odrasla osoba!
31. Prilikom zamene baterija, obratite pažnju na polaritete!
32. Baterije koje se postavljalju, treba da su istog tipa i stanja!
33. Nakon zamene baterije, fiksirajte poklopac!
34. Ukoliko duže vreme ne koristite uređaj, izvadite baterije!
35. Ako iz baterija slučajno iscuri kiselina, obucite zaštitne rukavice i krpom očistite ležište baterije!
36. Praznu bateriju odmah izvadite iz uređaja!
37. Pažnja! Nepropisno postavljanje baterija može da prouzrokuje eksplozije! Prilikom zamene baterije koristite identične originalu!
38. Baterje ne izlagajte toploti i direknom suncu! Baterije je zabranjeno rastaviti, bacati u vatru ili ih kratko spajati!
39. Nepunjive baterije je zabranjeno puniti! Opasnost od eksplozije! Umesto baterija ne koristite akumulatore pošto im se napon i kapacitet znatno razlikuju od baterija!
40. Nemojte direktno da varite ili lemite ništa na baterije!
41. Nekorištene baterije skladištite u originalnoj ambalaži, držite ih dalje od metalnih predmeta. Već otpakovane baterije ne mešajte!
42. Iz razloga konstantnog razvoja i poboljšavanja kvaliteta promene u karakteristikama i dizajnu mogu se desiti i bez najave.
43. Aktualno uputstvo za upotrebu možete pronaći na adresi www.elementa.rs.
44. Za eventualne štamparske greške ne odgovaramo i unapred se izvinjavamo.

Opasnost od strujnog udara! Zabranjeno rastavljati uređaj i njegove delove prepravljati! U slučaju bilo kojeg kvara ili oštećenja, odmah isključite uređaj i obratite se stručnom licu!

Zabranjeno prekrivati! Prekrivanje može da prouzrokuje pregrevanje, požar, i strujni udar!

TYPE Y

Ukoliko se ošteti priključni kabel, zamenu može da izvrši samo ovlašćeno lice uvoznika ili slična kvalifikovana osoba!

Uređaje kojima je istekao radni vek sakupljajte posebno, ne mešajte ih sa komunalnim otpadom, to oštećuje životnu sredinu i može da naruši zdravlje ljudi i životinja. Ovi uređaji se predaju na reciklažu u prodavnicama gde ste ih kupili ili prodavnicama koje prodaju slične proizvode. Elektronski otpad se može predati i određenim reciklažnim centrima. Ovim štitite okolinu, svoje zdravlje i zdravlje svojih sunarodnika. U slučaju nedoumica kontaktirajte vaše lokalne reciklažne centre. Prema važećim propisima prihvatamo i snosimo svu odgovornost.